ZnO内蔵支持がいし

特　長

1. **変圧器のリード線を支持して変圧器を保護する避雷装置**
2. **接地工事が不要**
3. **ZnO素子の非直線抵抗性により無続流**
   苛酷な雷サージの保護用として適しています。
4. **優れた保護性能**
   制限電圧がJEC規格値より十分低いため、保護範囲が拡大されます。
5. **無保守、無点検で長期間使用が可能**
   完全密封構造のため、保守・点検がほとんど不要です。

形　式

GL−B6GP3：一般用
GL−B6DGP3：耐塩用

外形寸法図

GL-B6GP3
質量：約2.5kg

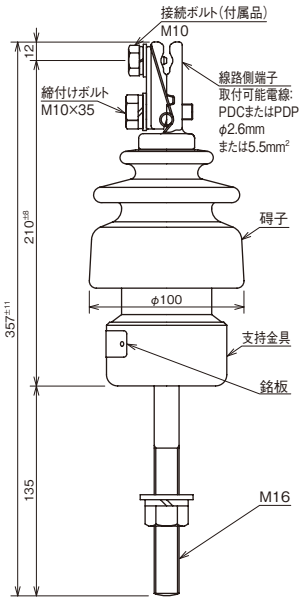

GL-B6DGP3
質量：約3kg

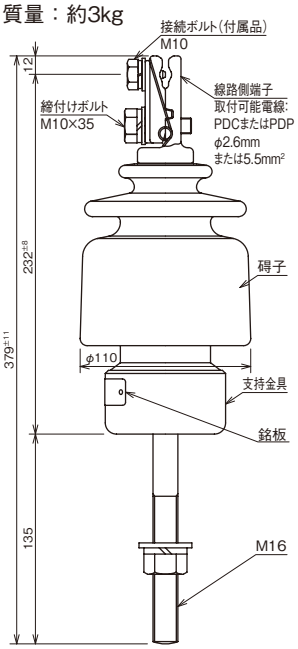

ケーブルシース保護用避雷器

形　式

	がい管	動作開始電圧
CSS−65B	磁器製	6.5kV以上
CSM−38	ポリマー製	3.8kV以上
CSM−50	ポリマー製	5.0kV以上

特　長

1. **ケーブルシースを雷サージから保護**
2. **優れた応答特性**
   直列ギャップを有しないため、放電の遅れが無いので、雷サージに対し応答特性が良い。

外形寸法図

CSS-65B
質量：約0.7kg

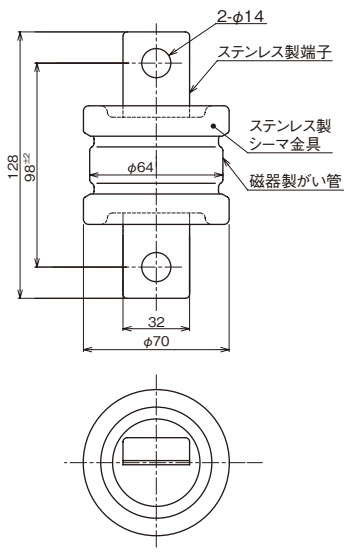
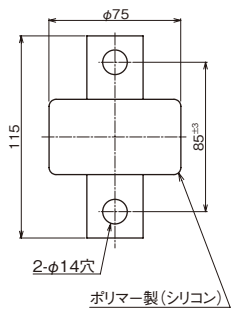
CSM-38, CSM-50
質量：約1kg